ЕНЦР.741214.006

ЕНЦР.741214.006

Ra 6,3 (√)

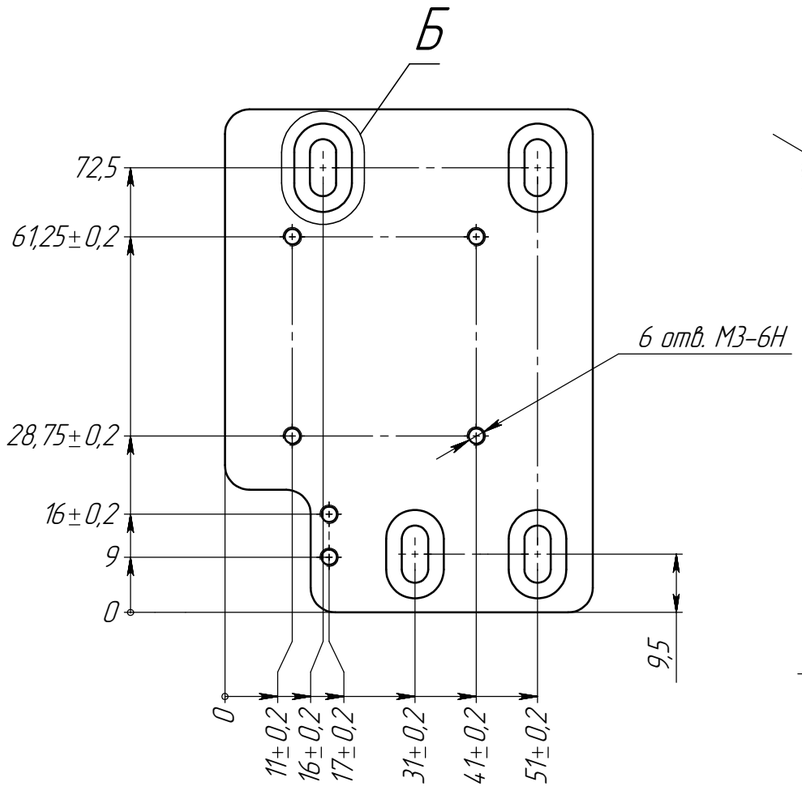

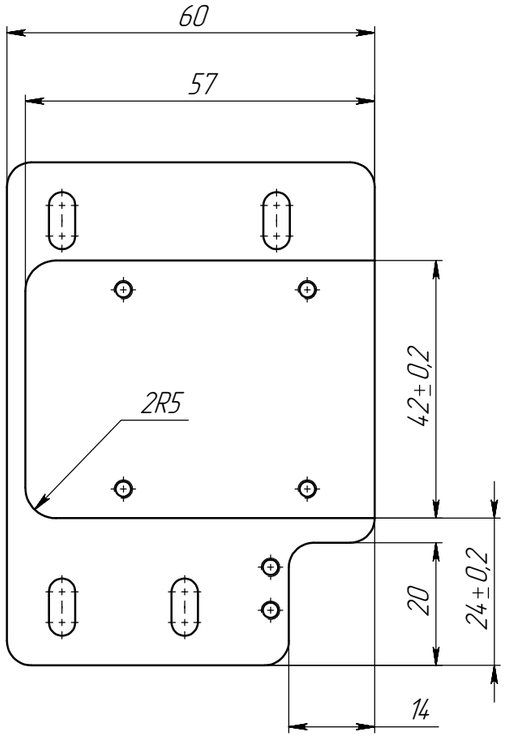

Вид Б (2:1)
4 места

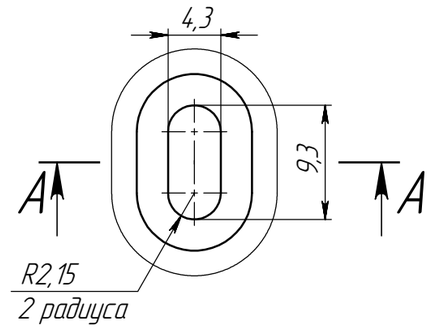

А-А (2:1)

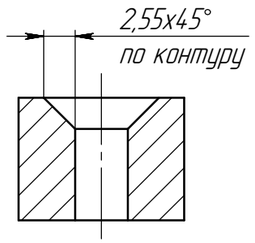

ЕНЦР.741214.006-01 – зеркальное отражение
Остальное – см. ЕНЦР.741214.006

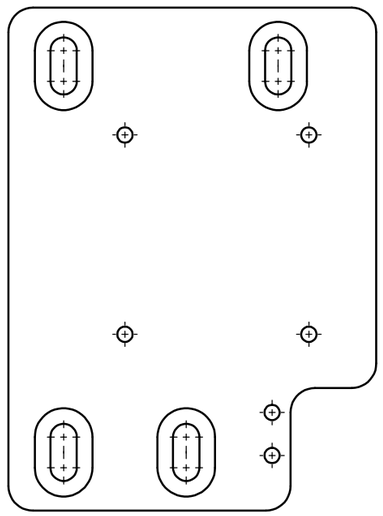

1. *Размер для справок.
2. Общие допуски по ГОСТ 30893.1-2002: H14, h14, ±IT14/2.
3. Острые кромки притупить.
4. Неуказанные радиусы скруглений 4 мм.
5. Покрытие: Ц9хр. по ГОСТ 9.303-84, исп.4-5 по ГОСТ 15150-69.
6. Покрытие: П-ПЭ полуматовая RAL9005.IV. ГОСТ 9.032-74.

					ЕНЦР.741214.006			
Изм.	Лист	№ докум.	Подп.	Дата	Пластина	Лит.	Масса	Масштаб
Разраб.		Ткачук		25.01.2026			0.25	1:1
Пров.		Огренич				Лист	Листов 1	
Т. контр.					Лист Б-ПН-10,0 ГОСТ 19903-2015 / Сталь 10 ГОСТ 1050-2013	OneCell		
Н. контр.								
Утв.		Шиловский						

Шифр: Копировал: Формат: А3

Перв. примен. ЕНЦР.301211.001

Справ. №

Подп. и дата

Инв. № дубл.

Взам. инв. №

Подп. и дата

Инв. № подл.

Файл: ЕНЦР.741214.006 Пластина